Revision	Description	Approved by	Date
01	Wijzigingen n.a.v. prototype gemaakt door Zbigniew	M. van Maldegem	22-10-2018

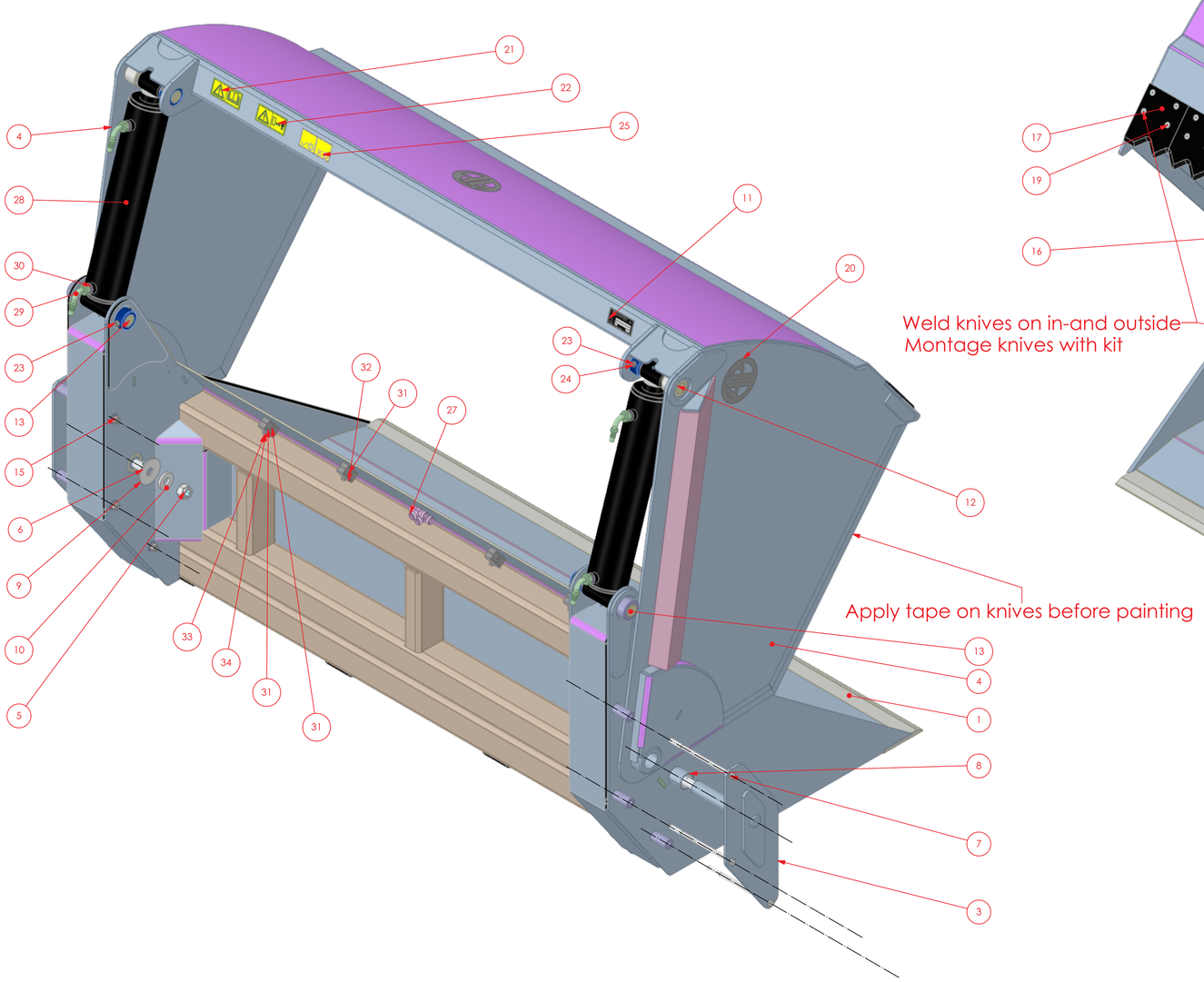

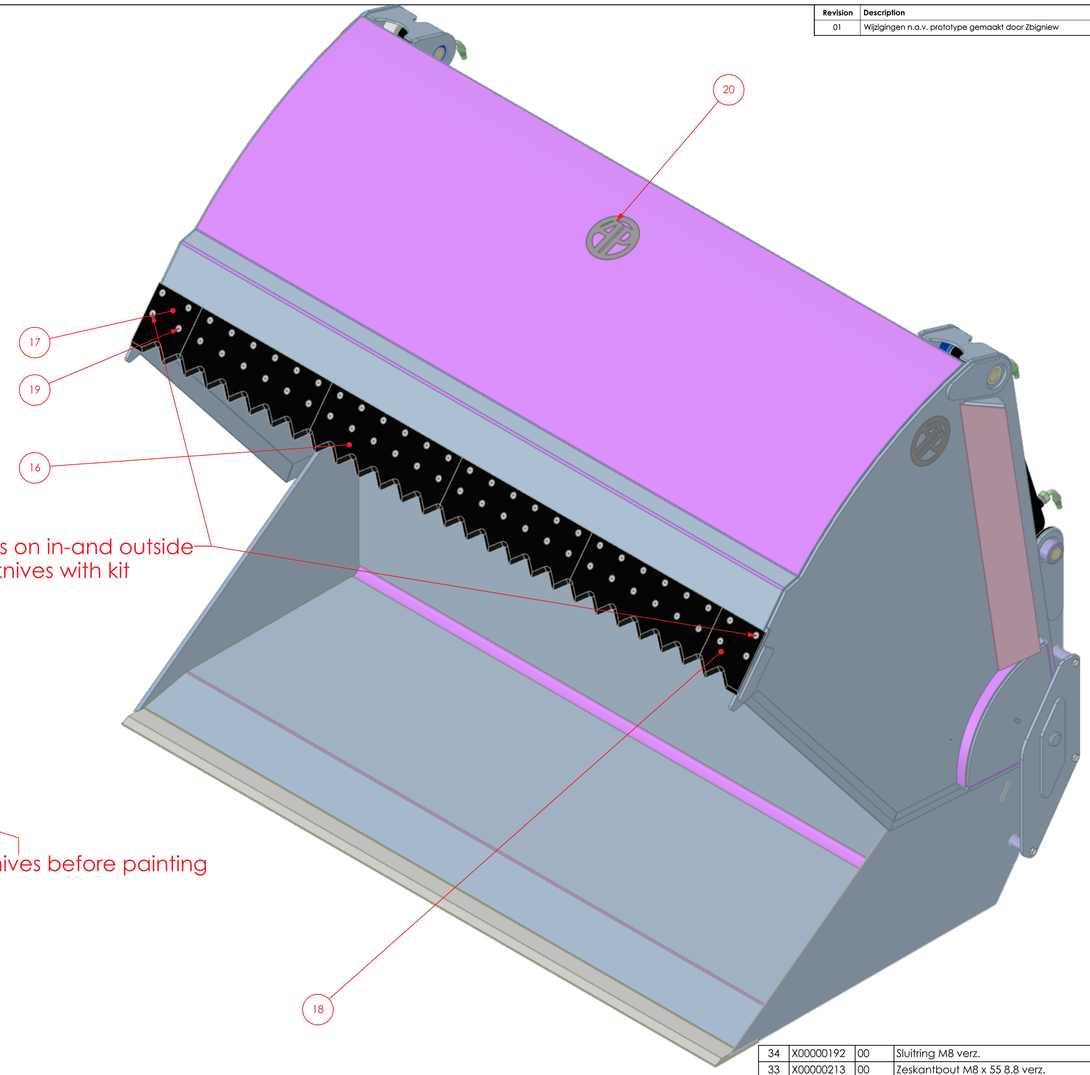

POS	NUMBER	REV	DESCRIPTION	NORM	QTY
34	X00000192	00	Sluitring M8 verz.	DIN 125A	4
33	X00000213	00	Zeskantbout M8 x 55 8.8 verz.	DIN 931	4
32	X00008762	00	Dekplaat pijpbeugel dubbel GD 3D 28mm	DIN 3015	4
31	X00008761	00	Pijpbeugel dubbel geprofileerd 428/28 PA	DIN 3015	8
30	X00008760	00	Rechte inschroefkoppeling GE22LR3/4 -M+D	DIN 2353	4
29	X00008754	00	Perskoppeling 3/4" 22L 90° FA12SLS9	DIN 2353	4
28	X00008742	01	Cilinder 80-140-585 Bus Ø74 gat Ø50.25H12 L =100, L=153		2
27	X00000546	00	T-verbindingskoppeling T22L -M+D	DIN 2353	2
26	X00000415	00	Smeernippel M8x1,25 180°	DIN 71412	4
25	X00000411	00	Sticker kuilhapvolgorde		1
24	X00000324	00	Borgmoer M12 verz.	DIN 985	4
23	X00000282	00	Zeskantbout M12 x 90 8.8 verz.	DIN 931	4
22	X00000718	00	Sticker algemeen & afstand		1
21	X00000719	00	Sticker algemeen & handboek		1
20	X00000717	00	Sticker AP 180mm logo zilver		3
19	X00000422	00	Inbusbout verzonken kop M10x16 10.9 verz	DIN 7991	56
18	X00000423	00	Tandmes hoekmes Rechts L=200mm 50CrMo4		1
17	X00000426	00	Tandmes hoekmes Links L= 200mm 50CrMo4		1
16	X00000424	00	Tandmes L=600mm 50CrMo4		4
15	X00000351	00	Borgmoer M16 verz.	DIN 985	6
14	X00000353	00	Sluitring M16 verz.	DIN 125A	6
13	X00008700	00	Borgpen ø50x284 met gat ø13		2
12	X00008696	01	Borgpen ø50x236 met gat ø13		2
11	X00000407	00	Typeplaatje AP-machinebouw		1
10	X00000421	00	Sluitring zwaar M30 verz.	DIN 7349	2
9	X00008694	00	Carrosseriering M30 verz.		2
8	X00008692	00	Glijlager 60x60 PAP P10	PAP6060P10	2
7	X00008703	00	Zeskantbout M16 x 310 8.8 verz.	DIN 931 04100.160.310	6
6	X00000419	00	Spanstift 5x50	DIN 1481	2
5	X00000420	00	Kroonmoer M30 kl. 8 verz.	DIN 935	2
4	X00005421	02	NR 2800 Snijframe		1
3	X00008688	00	NR Draaipuntpen snijframe Links		1
2	X00008671	00	NR Draaipuntpen snijframe Rechts		1
1	X00005381	03	NR 2800 Achterbak		1

Third angle projection (American) | Gen. Tolerances: ISO 2768 – m | Welding symbols: ISO 2553 (1994) | Surface Roughness: ISO 1302 (2002) | General roughness: 6,3 | Geometrical tolerancing: ISO-1101 (2006)

Description: **Kuilhapper NR 2800 Dichte bak**

Keywords:

Remark: /

Number: **X00008767**

MACHINE CONSTRUCTION

AGRICULTURE IRRIGATION EARTH MOVING

Ambachtstraat 21
8313 AV Rutten

Phone: +31 (0)527 618246
info@apmb.nl

Date: 22-10-2018	Category:	Revision: 01
Scale: 1:10	Designer: M. van Maldegem	
Units: mm	Weight: 670,825 Kg	Sheet: 1 of 1
Format: A1	Material: S 235	

© This document is confidential and the information contained herein is a confidential disclosure. It is shown on the understanding it is not to be revealed to others or used for any other purpose without the written consent of AP MACHINEBOUW B.V.